Bobcat

One Tough Animal

COMPACTE TRACTOREN

Europa

KRACHTIGE PRESTATIES ONDER ZWARE OMSTANDIGHEDEN. NOG KRACHTIGERE MENSEN.

Bij Bobcat bouwen we niet alleen machines, maar zetten we de mensen die het uiterste van ze vragen ook in het zonnetje. Van een ijskoude wind tot modderig terrein, van stromende regen tot dichte stofwolken, u bent er, klaart de klus en blijft maar doorgaan. Want echte kracht is niet alleen maar in machines ingebouwd, het komt van de mensen die ze bedienen.

LEES MEER

ONE TOUGH ANIMAL

ONZE MISSIE

Wij helpen u om meer te bereiken, ook als de omstandigheden zwaar zijn en de ruimte krap is. Wanneer onze klanten de wil hebben, zorgen wij voor de weg.

INLEIDING

GESCHIEDENIS VAN BOBCAT

In 1958 introduceerde Melroe Manufacturing Company een compacte frontlader. Deze evolueerde binnen enkele jaren tot de M400, de eerste echte schranklader ter wereld. Het bedrijf voerde snel daarna het 'Bobcat'-merk in, dat uiteindelijk wereldberoemd werd. Het succes van Bobcat baande de weg voor de wereldwijde sector voor compacte machines zoals we die nu kennen.

JAREN VAN ERVARING

Ruim 15 jaar geleden stapte Bobcat in het segment van compacte tractoren. En vanaf dat moment leveren wij onze klanten betrouwbare en veelzijdige machines die één en al Bobcat-DNA uitstralen.

BOBCAT VANDAAG

Geïnspireerd door het succes op de Noord-Amerikaanse markt besloten we onze nieuwe lijn compacte tractoren in Europa te introduceren. Hiermee helpen we onze klanten nieuwe uitdagingen aan te gaan en hun werkterrein te vergroten met deze betrouwbare en robuuste machines.

ROBUUST, VEELZIJDIG EN BETROUWBAAR

ONTWORPEN OM MEER TE DOEN

Onze compacte tractoren tillen productiviteit, veelzijdigheid en betrouwbaarheid naar een geheel nieuw niveau. Wat uw klus ook is, met deze machines klaart u hem efficiënt, dankzij de robuuste constructie, eenvoudige bediening, flexibele configuratie en volledige compatibiliteit met een uitgebreid assortiment aanbouwdelen.

BEWEZEN KWALITEIT, BETROUWBAAR WERKEN

De hoogstaande productienormen en uitgebreide testprocedures die Bobcat toepast in de Amerikaanse markt, bieden de garantie dat u overal en altijd werkt met betrouwbare compacte tractoren.

VOL NUTTIGE KENMERKEN

Productiviteit en uptime zijn gegarandeerd dankzij een keur aan hoogwaardige kenmerken zoals automatische PTO, PTO Cruise, (modellen met 35 pk of hoger) en HST Cruise of trekkrachtregeling (CT40).

ONGEKEND COMFORTABEL

Werk de hele dag in maximaal comfort in de slim uitgedachte cabine met intuïtieve en ergonomische bedieningen, waarmee u zich helemaal op uw werk kunt concentreren. P. 8

AANBOUWDELEN WELKOM

Alle compacte tractoren uit ons assortiment zijn ontworpen voor compatibiliteit en efficiëntie met de Bobcat-aanbouwdelen. Zo klaart u uw klussen met maximale productiviteit en minimaal tijdverlies. P. 16-17

B4502443-NL (07-25)

PRESTATIES

OVERAL WERKEN

Deze machines met hun compacte afmetingen en soepele transmissie zijn ideaal voor snel en efficiënt manoeuvreren in krappe ruimtes, zonder zorgen over klemrijden of schade.

EFFICIËNT WERKEN

Brandstofverbruik blijft beperkt door de efficiënte 3-cilinder motor en een brandstofbesparende aftakas achter met 540E. De Stage V-motoren met lage eigendomskosten en onderhoudsgemak zullen nog jarenlang voldoen aan de EU-voorschriften.

KRACHTIGE HULP

Met de krachtige hydraulica en het Bob-Tach™-koppelsysteem voert u eenvoudig zware klussen uit met een breed assortiment aanbouwdelen.

EEN HOGERE VERSNELLING

Bij de compacte tractoren van Bobcat kunt u kiezen uit verschillende transmissies. Of u nu kiest voor de hydrostatische transmissie, de handgeschakelde transmissie of de handgeschakelde H-shuttle, de tractor rijdt altijd even soepel en effectief met intuïtieve bedieningen.

EEN KIJKJE BINNENIN

MAXIMUM AAN COMFORT EN CONTROLE IN EEN COMPACT FORMAAT

De nieuwe cabine en ROPS-opties van de compacte Bobcat-tractoren bieden uitstekend comfort bij maximaal zicht. Tel daarbij op de gemakkelijk toegankelijke en nauwkeurig geplaatste bedieningen en u hebt een werkomgeving waar u gewoon niet meer uit wilt stappen.

STUURWIEL EN DASHBOARD

Verstelbaar stuurwiel en goed ingericht dashboard voor uitstekend comfort, de hele werkdag lang.

MAKKELIJK BEREIKBARE BEDIENINGEN

Alle bedieningen zijn duidelijk zichtbaar en ergonomisch vormgegeven, zodat u met gemak over uw werklocaties manoeuvreert.

GEMAKKELIJK IN- EN UITSTAPPEN

Met de slim geplaatste handgrepen en robuuste trede stapt u snel in uw machine en gaat u probleemloos aan het werk.

STEVIGE CONSTRUCTIE

U HEBT GEEN TIJD OM STIL TE STAAN. TROTSEER DE ZWAARSTE OMSTANDIGHEDEN. ELKE DAG WEER.

BETROUWBAAR ONDERHOUD

Het dagelijks onderhoud is kinderspel dankzij de eendelige motorkap. Met het uitgebreide dealernetwerk en de robuuste leveringsketen van Bobcat hebt u altijd via één punt toegang tot advies van experts, snelle service en snelle levering van onderdelen voor machines en aanbouwdelen.

2 YEAR WARRANTY

STANDAARDGARANTIE

Bobcat ontwikkelt elke machine volgens de hoogste standaard voor kwaliteit en duurzaamheid. Daarom biedt onze standaardgarantie een dekking van 24 maanden of 2 000 bedrijfsuren (wat zich het eerste voordoet).

Bobcat PROTECTION PLUS Extended Warranty

PROTECTION PLUS VERLENGDE GARANTIE

Profiteer van totale gemoedsrust met een Protection Plus® verlengde garantie. Protection Plus biedt hetzelfde beschermingsniveau als de standaardgarantie, maar beantwoordt ook aan de verschillende behoeften en verwachtingen van de klant dankzij de opties voor verschillende looptijden en jaarlijkse bedrijfsuren. Zo kunt u, naar gelang uw behoeften, profiteren van een dekking tot 5 jaar of 3 000 motoruren. En de garantie is overdraagbaar: dus krijgt u er waarschijnlijk ook nog een hogere tweedehandswaarde bij.

BobCARE PM PLANNED MAINTENANCE

BOBCARE PM

Een machine die hard moet werken, heeft allereerst het juiste onderhoud nodig. Dit helpt ook de reparatiekosten laag te houden en ongepland onderhoud te voorkomen als uw machine eigenlijk moet werken.

- Vermijd risico's door grote reparaties en uitval van de machines te voorkomen.
- Bereik meer dankzij minder stilstandtijd en hogere productiviteit en winstgevendheid.

KIES UW ANIMAL

1000-PLATFORM

COMPACTE MACHINE MET EINDELOOS VEEL MOGELIJKHEDEN

Het 1000-platform omvat het model CT1025: de ultieme machine voor werk op krappe locaties. De machine heeft een ROPS-structuur en een motor van 25 pk, biedt uitstekend zicht en is zeer wendbaar. Perfect geschikt voor uiteenlopende toepassingen zoals onderhoud van grasmatten, materiaaltransport en slepen.

Vermogen (pk)

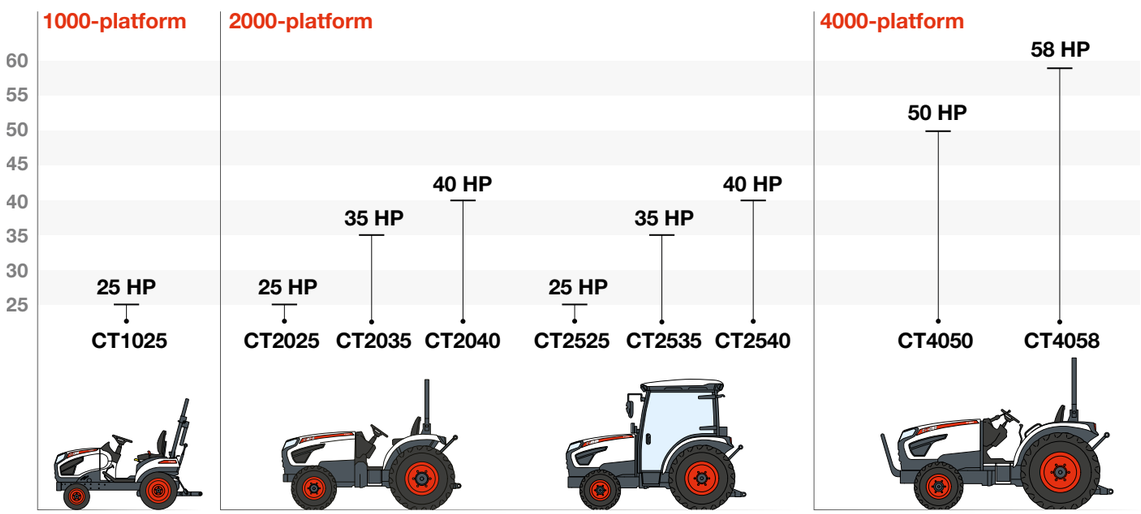

2000-PLATFORM

KLAAR UW KLUSSEN IN ALLE COMFORT

Het 2000-platform biedt 6 modellen die kunnen worden uitgerust met ROPS of met een cabine voor comfort in alle weersomstandigheden. Leverbaar met een motorvermogen van 25 tot 40 pk, brandstofbesparende aftakas 540E en transmissie in handgeschakelde of HST-uitvoering, voor effectief werk in landschapsaanleg, materiaaltransport en wegonderhoud.

4000-PLATFORM

MAXIMAAL VERMOGEN EN VEELZIJDIGHIED

De compacte tractoren van het 4000-platform kunnen met een motorvermogen van 50 tot 58 pk praktisch alles aan. Moet u zwaar terreinwerk uitvoeren of uw schuur vullen? Geen probleem met het uitgebreide aanbod van aanbouwdelen.

STANDAARDUITRUSTING & OPTIES

	1000 (ROPS)	2000 (ROPS)	2000 (CABINE)	4000 (ROPS)
PRESTATIES				
Aftakas achter, onafhankelijk	✓	✓	✓	✓
Voorzijde aftakas	–	•	•	–
Beschermkap voor aftakas	✓	✓	✓	✓
Stationaire aftakas	–	✓	✓	✓
Automatische aftakas	–	✓	✓	✓
Trekkrachtregeling	–	–	–	✓
Aftakas midden	✓	✓[1]	✓	–
Externe hydrauliek achteraan, 1 paar (2 poorten)	✓	✓	–	–
Externe hydrauliek achteraan, 2 paar (4 poorten)	–	•	✓	✓
Onderste hefarm – telescoop	–	✓[2]	✓	–
Onderste hefarm – bal	✓	✓[3]	•	✓
Onderste hefarm – snel	–	•	•	•
Koppelpunt voorzijde	✓	✓	✓	✓
Brandstofverwarming	–	✓[4]	✓[4]	✓
PTO Cruise	–	✓[4]	✓[4]	✓
Beschermkap, hydraulische filter	•	–	–	–
Sleeppunt achter, pen	•	–	–	–
In hoogte verstelbare koppeling	–	•	•	•
Wegdraaibare trekstang	–	•	•	–
Gewichten voor	•	•	•	•
Koppelpunt voorzijde	✓	✓	✓	✓
Hefstang met kegeltandwiel	–	•	•	–
Arreteerstandhouder	–	•	–	–
Aftapleiding	–	•	•	•
AANDRIJVING EN BANDEN				
4-wielaandrijving	✓	✓	✓	✓
Mechanische differentieelblokkering	✓	✓	✓	✓
Hydrostatische stuurbekrachtiging	✓	✓	✓	✓
Kantelbare stuurkolom	–	✓	✓	✓
Quick Turn	–	–	–	✓
HST cruise	✓	✓[5]	✓	–
HST toerentallink	•	✓[5]	✓	–
Banden, landbouw	–	•	•	•
Banden, industrieel	•	•	•	•
Banden, gras	•	•	•	•

• = optie
✓ = standaard
– = niet leverbaar

[1] Optie voor CT2035 handgeschakeld en CT2040 handgeschakeld. Standaard voor CT2025 HST, CT2035 HST en CT2040 HST.
[2] Standaard voor CT2035 HST en CT2040 HST. Optie voor CT2025 HST, CT2035 handgeschakeld en CT2040 handgeschakeld.
[3] Standaard voor CT2025 HST, CT2035 handgeschakeld en CT2040 handgeschakeld.
[4] Standaard voor CT2035, CT2040, CT2535 en CT2540.
[5] Standaard voor CT2025 HST, CT2035 HST en CT2040 HST.

	1000 (ROPS)	2000 (ROPS)	2000 (CAB)	4000 (ROPS)
ROPS / CABINE				
ROPS achter, inklapbaar	✓	✓	–	✓
Cabine met HVAC, zonneklep, werklichten voor-/achteraan	–	–	✓	–
Joystickhendel	–	✓[5]	✓	–
12 V-stopcontact	✓	✓	✓	✓
Bedrading voorbereid op zwaailicht	✓	✓	✓	✓
Zwaailicht	•	•	•	•
Geveerde stoel met vinyl bekleding, intrekbare veiligheidsgordel	✓	✓	–	✓
Geveerde stoel met stof-fen bekleding, intrekbare veiligheidsgordel	–	–	✓	–
Achteruitkijkspiegel	✓	✓	✓	✓
Bekerhouder	✓	✓	✓	✓
OPC	✓	✓	✓	✓
Bord Langzaam rijdend voertuig	✓	–	–	✓
Vloermat	–	✓	✓	✓
Gereedschapskist	✓	✓	✓	✓
Beschermconstructie voor	•	•	•	•
Ruitenwisser achterruit	–	–	•	–
Nummerplaatbeugel op cabine	–	–	•	–
Spiegel in cabine	–	–	•	–
DIVERSEN				
Werklicht, achter	•	•	✓	•
7-polige aansluiting	✓	✓	✓	✓
Eendelige motorkap	✓	✓	✓	✓
Accu	✓	✓	✓	✓
Claxon	✓	✓	✓	✓
Voorspatborden	–	•	•	•

Aftakas achter met geoptimaliseerde 540 tpm voor maximale efficiëntie en aansluitmogelijkheden: standaard voor alle modellen.

STANDAARDUITRUSTING

Onze compacte tractoren komen af fabriek met standaardkenmerken waarmee u meteen na levering aan de slag kunt. Met alle kenmerken die belangrijk zijn voor uw werk, van comfort tot productiviteit, tillen ze modern materieel voor terreinonderhoud telkens opnieuw naar een hoger peil.

Aftakas achter, onafhankelijk

Beschermkap voor aftakas

4-wielaandrijving

Achteruitkijkspiegel

Claxon

Eendelige motorkap

12 V-stopcontact

Gereedschapskist

7-polige aansluiting

OPTIONELE UITRUSTING

We willen allemaal wel eens de machine uitbreiden met een specifieke functionaliteit of er een persoonlijk tintje aan toevoegen. Kies uit een lijst met uitgebreide opties en personaliseer uw compacte graafmachine naar hartenlust!

Zwaailicht

Telescopische hefarm

Banden voor gras/industrie

Werklichten achteraan

Voorzijde aftakas

MULTIGEREEDSCHAPSDRAGER

VEELZIJDIG AAN ALLE KANTEN

Maak elke klus tot kinderspel met de vele aanbouwdelen die u eenvoudig koppelt aan de krachtige aftakassen vooraan, in het midden of achteraan. Efficiënt werken is gegarandeerd dankzij de aftakas met 540 tpm (achter) of tot 2 200 tpm (midden) voor de beste resultaten.

COMPATIBELE AANBOUWDELEN

- Dieplepel
- Ballastbox
- Nivelleerbox met blad
- Afwerkmaaier
- Middenmaaier
- Hark
- Sneeuwfrees achter
- Zaaimachine
- Tuinfrees

Afwerkmaaier

Tuinfrees

Ballastbox

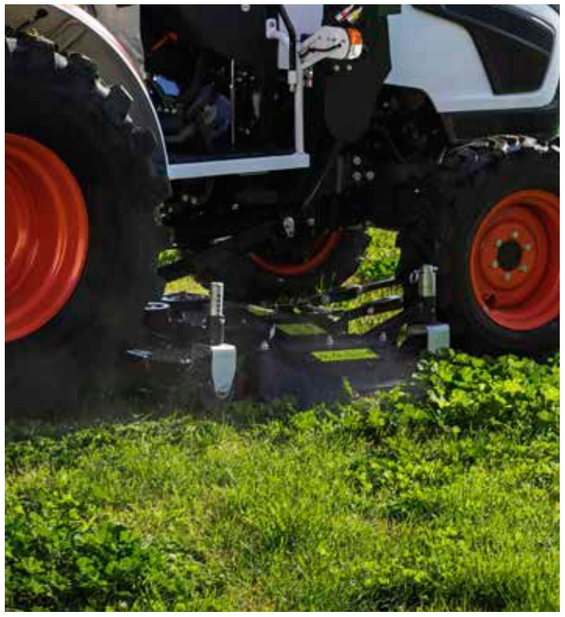

Middenmaaier

VAN NATURE FLEXIBEL

KOPPELEN IS KINDERSPEL

Met een frontladeraanbouwdeel, uitgerust met de bekende Bob-Tach™-koppeling, koppelt u vele verschillende aanbouwdelen aan de machine. De frontlader installeert en verwijdert u in een handomdraai, zodat u meer gedaan krijgt in minder tijd.

MET FRONTLADER COMPATIBELE AANBOUWDELEN

- Universele bak
- Palletvork
- Zeefbak
- Sneeuwruimer
- Grijper
- Universele grijper met klem

+ Zelfnivellerende modellen leverbaar

Frontlader

Universele bak

Palletvork

Zeefbak

Grijper

1000-PLATFORM

SPECIFICATIES	
	CT1025 (HST)
MOTOR	
Motortype	3 cilinders, waterkoeling, viertakt, IDI*
Brandstof	Diesel
Cilinderinhoud	1 l
Max. koppel	57 Nm
Brutovermogen (ECE-R120)	24,5 pk
Nettovermogen	23 pk
Nominaal toerental	3 200 tpm
Dynamo	12 V, 50 A
Luchtfilter	Droog type, vervangbaar
Brandstoftank	25,5 l
AANDRIJVING	
Transmissie	HST, 2 bereiken
Shuttle-type	Hydrostatische aandrijving
Max. rijsnelheid, vooruit	16,5 km/u
Max. rijsnelheid, achteruit	11,2 km/u
Stuurinrichting	Hydrostatische stuurbekrachtiging
Draaicirkel (met rem)	2 540 mm
Remtype	Natte lamellen
Mechanische differentieelblokkering	Stand. achter
HYDRAULISCH SYSTEEM	
Werktuigpomp	18,7 l/min
Pomp stuurbekrachtiging	7 l/min
Totaal hydraulisch debiet	25,7 l/min
Standaardaantal externe hydraulische poorten (achter)	Stand. (2 poorten)
KOPPELING	
Type besturing driepuntshefinrichting	Positie
Type driepuntsophanging	Categorie 1
Type onderste hefarm	Bal
Hefvermogen op hefpunt	715 kg
Hefvermogen op 610 mm (24 inch) achter hefpunt	318 kg
AFTAKAS	
Max. vermogen aftakas	18,5 pk
Type aftakas achter	Onafhankelijk
Toerental aftakas achter	540 tpm
Toerental aftakas midden	2 200 tpm
BANDEN	
Grasbanden	Voor: 18 × 8.5-10 R3 / Achter: 26 × 12.00-12 R3
Industriële banden	Voor: 18 × 8.5-10 R4 / Achter: 26 × 12.00-12 R4
GEWICHT	
Machinegewicht	719 kg

*IDI: indirecte injectie

AFMETINGEN	
	CT1025
A Totale lengte met ballast	2 834 mm
B Overhang voor	340 mm
C Overhang voor met ballastdrager	434 mm
D Wielbasis	1 400 mm
E Overhang achter tot onderste hefarm	758 mm
F Afstand van hart achteras tot koppelpunt	344 mm
J Totale hoogte	2 224 mm
K Spoorbreedte voor	930 mm
M Spoorbreedte achter	864 mm
N Bodemvrijheid onder achteras (ophangingsframe)	160 mm
O Totale breedte	1 155 mm

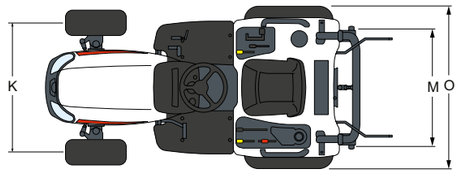

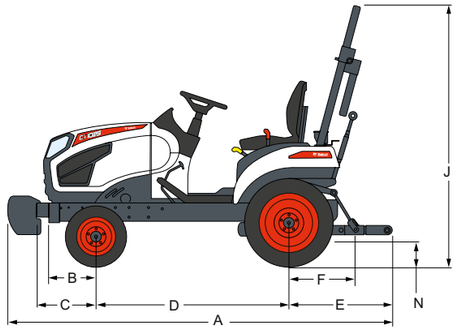

Sommige specificaties zijn gebaseerd op technische berekeningen en niet op daadwerkelijke metingen. Specificaties worden alleen gegeven ter vergelijking en kunnen zonder kennisgeving worden veranderd. Specificaties voor uw eigen Bobcat-materieel variëren op basis van normale variaties in ontwerp, productie, bedieningsomstandigheden en andere factoren. Op afbeeldingen van Bobcat-machines kan uitrusting staan die niet standaard is.

2000-PLATFORM

SPECIFICATIES	CT2025 (HST)	CT2035 (MT)	CT2035 (HST)	CT2040 (MT)	CT2040 (HST)	CT2525 (HST)	CT2535 (HST)	CT2540 (HST)
MOTOR								
Motortype	3 cilinders, waterkoeling, viertakt, IDI*	3 cilinders, waterkoeling, viertakt, CRDI**				3 cilinders, waterkoeling, viertakt, IDI*	3 cilinders, waterkoeling, viertakt, CRDI**	
Brandstof	Diesel							
Cilinderinhoud	1,6 l	1,8 l				1,6 l	1,8 l	
Max. koppel	84 Nm	115 Nm		118 Nm		84 Nm	115 Nm	118 Nm
Brutovermogen (ECE-R120)	24,5 pk	34,9 pk		39,6 pk		24,5 pk	34,9 pk	39,6 pk
Nettovermogen	23 pk	32,9 pk		37,6 pk		23 pk	32,9 pk	37,6 pk
Nominaal toerental	2 400 tpm	2 600 tpm				2 400 tpm	2 600 tpm	
Dynamo	12 V, 75 A							
Luchtfilter	Droog type, vervangbaar							
Brandstoftank	34 l							
AANDRIJVING								
Transmissie	HST, 3 bereiken	Hand, 12F/12R	HST, 3 bereiken	Hand, 12F/12R	HST, 3 bereiken			
Shuttle-type	Hydrostatische aandrijving	Synchro shuttle	Hydrostatische aandrijving	Synchro shuttle	Hydrostatische aandrijving			
Max. rijsnelheid, vooruit	16,1 km/u	25 km/u	25,5 km/u			16,1 km/u	25,5 km/u	
Max. rijsnelheid, achteruit	11,3 km/u	24,4 km/u	17,6 km/u	24,4 km/u	17,6 km/u	11,3 km/u	17,6 km/u	
Stuurinrichting	Hydrostatische stuurbekrachtiging							
Draaicirkel (met rem)	2 450 mm							
Remtype	Natte lamellen							
Mechanische differentieelblokkering	Stand. achter							
HYDRAULISCH SYSTEEM								
Werktuigpomp	24 l/min	26 l/min				24 l/min	26 l/min	
Pomp stuurbekrachtiging	15,6 l/min	16,9 l/min				15,6 l/min	16,9 l/min	
Totaal hydraulisch debiet	39,6 l/min	42,9 l/min				39,6 l/min	42,9 l/min	
Standaardaantal externe hydraulische poorten (achter)	Stand. (2 poorten)					Stand. (4 poorten)		
KOPPELING								
Type besturing driepuntshefinrichting	Positie							
Type driepuntsophanging	Categorie 1							
Type onderste hefarm	Bal		Telescoop	Bal	Telescoop			
Hefvermogen op hefpunt	1 030 kg							
Hefvermogen op 610 mm (24 inch) achter hefpunt	740 kg							
AFTAKAS								
Max. vermogen aftakas	19 pk	31 pk	30 pk	34 pk	33 pk	19 pk	30 pk	33 pk
Type aftakas achter	Onafhankelijk							
Toerental aftakas achter	540/540E tpm							
Toerental aftakas midden	2 000 tpm (optioneel voor MT)							
BANDEN								
Landbouw	Voor: 7-16 R1 / Achter: 11.4-24 R1							
Grasbanden	Voor: 27 × 8.5-15 R3 / Achter: 41 × 14.0-20 R3							
Industriële banden	Voor: 25 × 8.5-14 R4 / Achter: 15-19,5 R4							
GEWICHT								
Machinegewicht	1 438 kg	1 410 kg	1 451 kg	1 410 kg	1 451 kg	1 601 kg	1 652 kg	

*IDI: indirecte injectie
**CRDI: verticale in-line common rail directe injectie

Sommige specificaties zijn gebaseerd op technische berekeningen en niet op daadwerkelijke metingen. Specificaties worden alleen gegeven ter vergelijking en kunnen zonder kennisgeving worden veranderd. Specificaties voor uw eigen Bobcat-materieel variëren op basis van normale variaties in ontwerp, productie, bedieningsomstandigheden en andere factoren. Op afbeeldingen van Bobcat-machines kan uitrusting staan die niet standaard is.

AFMETINGEN		CT2025 CT2035 CT2040	CT2525 CT2535 CT2540
A	Totale lengte met ballast	3 487 mm	3 487 mm
B	Overhang voor	546 mm	546 mm
C	Overhang voor met ballastdrager	668 mm	668 mm
D	Wielbasis	1 670 mm	1 670 mm
E	Overhang achter tot onderste hefarm	812 mm	812 mm
F	Afstand van hart achteras tot koppelpunt	626 mm	626 mm
J	Totale hoogte	2 520 mm	2 372 mm
K	Spoorbreedte voor	1 126 mm	1 126 mm
M	Spoorbreedte achter	1 102 mm	1 102 mm
N	Bodemvrijheid onder achteras (ophangingsframe)	338 mm	338 mm
O	Totale breedte	1 385 mm	1 385 mm

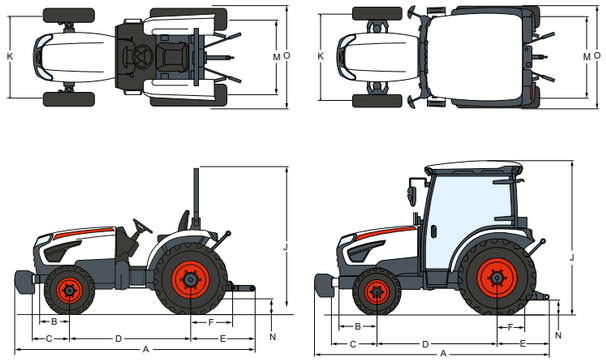

4000-PLATFORM

SPECIFICATIES		
	CT4050 (HSS)	CT4058 (HSS)
MOTOR		
Motortype	3 cilinders, waterkoeling, viertakt, CRDI*	
Brandstof	Diesel	
Cilinderinhoud	1,8 l	
Max. koppel	166 Nm	187 Nm
Brutovermogen (ECE-R120)	50,3 pk	57,7 pk
Nettovermogen	48,3 pk	55,7 pk
Nominaal toerental	2 600 tpm	
Dynamo	12 V, 75 A	
Luchtfilter	Droog type, vervangbaar	
Brandstoftank	45 l	
AANDRIJVING		
Transmissie	Hand, 16F/16R	
Shuttle-type	H-shuttle	
Max. rijsnelheid, vooruit	32,8 km/u	
Max. rijsnelheid, achteruit	32 km/u	
Stuurinrichting	Hydrostatische stuurbekrachtiging	
Draaicirkel (met rem)	2 640 mm	
Remtype	Natte lamellen	
Mechanische differentieelblokkering	Stand. achter	
HYDRAULISCH SYSTEEM		
Werktuigpomp	36,4 l/min	
Pomp stuurbekrachtiging	18,7 l/min	
Totaal hydraulisch debiet	55,1 l/min	
Standaardaantal externe hydraulische poorten (achter)	Stand. (4 poorten)	
KOPPELING		
Type besturing driepuntshefinrichting	Positie	
Type driepuntsophanging	Categorie 1	
Type onderste hefarm	Bal	
Hefvermogen op hefpunt	1 417 kg	
Hefvermogen op 610 mm (24 inch) achter hefpunt	1 467 kg	
AFTAKAS		
Max. vermogen aftakas	40,9 pk	48 pk
Type aftakas achter	Onafhankelijk	
Toerental aftakas achter	540/540E tpm	
BANDEN		
Landbouw	Voor: 8-16 R1 / Achter: 13.6-24 R1	
Grasbanden	Voor: 29 × 12.5-15NHS R3 / Achter: 44 × 18.0-20 R3	
Industriële banden	Voor: 10-16.5 (124 A2) / Achter: 17.5L-24 R4	
GEWICHT		
Machinegewicht	1 619 kg	

* CRDI: verticale in-line common rail directe injectie

AFMETINGEN		
		CT4050 CT4058
A	Totale lengte met ballast	3 189 mm
B	Overhang voor	484 mm
C	Overhang voor met ballastdrager	606 mm
D	Wielbasis	1 808 mm
E	Overhang achter tot onderste hefarm	865 mm
F	Afstand van hart achteras tot koppelpunt	528 mm
J	Totale hoogte	2 474 mm
K	Spoorbreedte voor	1 254 mm
M	Spoorbreedte achter	1 251 mm
N	Bodemvrijheid onder achteras (ophangingsframe)	387 mm
O	Totale breedte	1 702 mm

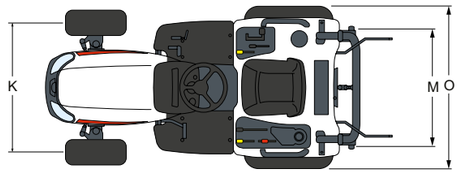

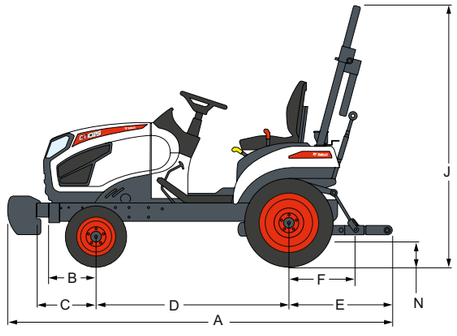

Sommige specificaties zijn gebaseerd op technische berekeningen en niet op daadwerkelijke metingen. Specificaties worden alleen gegeven ter vergelijking en kunnen zonder kennisgeving worden veranderd. Specificaties voor uw eigen Bobcat-materieel variëren op basis van normale variaties in ontwerp, productie, bedieningsomstandigheden en andere factoren. Op afbeeldingen van Bobcat-machines kan uitrusting staan die niet standaard is.

FINANCIERINGS-MOGELIJKHEDEN

FINANCIERINGSPROGRAMMA'S VAN 24, 36 OF 48 MAANDEN*

Profiteer van financieringsprogramma's voor 24, 36 of 48 maanden vanaf **0% rente** en verbeter uw cashflow. Vraag uw dealer naar de beschikbare financieringsprogramma's.

340 MACHINES / 150 AANBOUWDEELFAMILIES / 1 TOUGH ANIMAL

SCHRANKLADERS

COMPACTE RUPSLADERS

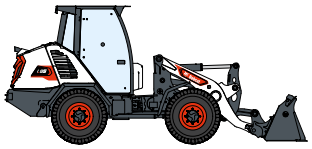

COMPACTE WIELLADERS

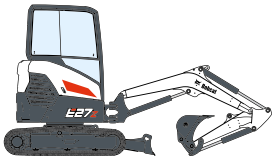

COMPACTE GRAAFMACHINES

VORKHEFTRUCKS

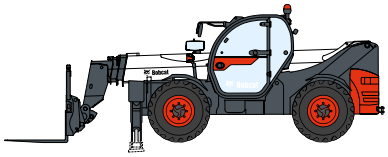

VERREIKERS

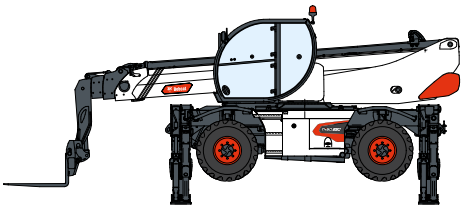

ROTERENDE VERREIKERS

MAGAZIJNMATERIEEL

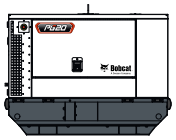

GENERATOREN

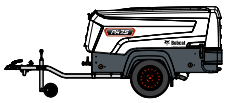

LUCHTCOMPRESSOREN

LICHTE VERDICHTINGSMACHINES

COMPACTE TRACTOREN

MINIRUPSLADER

MAAIERS

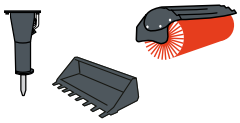

AANBOUWDELEN

DOOSAN

Bobcat is een merk van Doosan. Doosan is een wereldleider in bouwmaterieel, stroom- en wateroplossingen, motoren en techniek die met trots al meer dan een eeuw ten dienste staat van klanten en gemeenschappen. | Bobcat en het Bobcat-logo zijn gedeponeerde handelsmerken van Bobcat Company in de Verenigde Staten en diverse andere landen. ©2025 Bobcat Company. Alle rechten voorbehouden.

*Financieringsopties kunnen per land en per dealer verschillen. Vraag uw dealer naar de beschikbare financieringsopties. Er kunnen voorwaarden van toepassing zijn.

Doosan Bobcat EMEA, U Kodetky 1810, 263 12 Dobříš, Tsjechië

www.bobcat.com

©2025 BOBCAT B4502443-NL (07-25)

NEEM VANDAAG NOG CONTACT MET ONS OP!

Klik op een van de volgende links of scan de QR-code:

Een offerte aanvragen

Plan een demo

Een dealer zoeken